

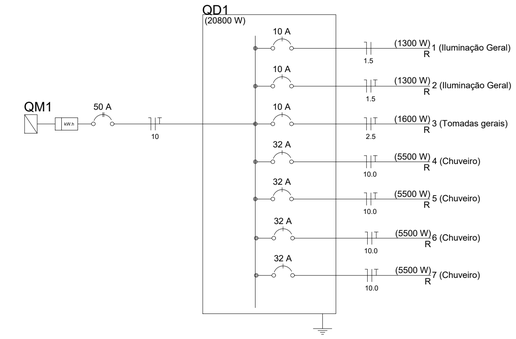

QUADRO DE CARGAS

Nº	CIRCUITO	S (VA)	V	I (A)	CABO ADOTADO mm²	DISJUNTOR A	DA	DB
1	ILUM.	1300	220	5,90	1,5	10		1300
2	ILUM.	1300	220	5,90	1,5	10		1300
3	TUG. GERAIS	1600	220	7,27	2,5	10	1600	
4	CHUVEIRO	5500	220	25,0	10,0	32		5500
5	CHUVEIRO	5500	220	25,0	10,0	32	5500	
4	CHUVEIRO	5500	220	25,0	10,0	32		5500
5	CHUVEIRO	5500	220	25,0	10,0	32	5500	
						TOTAL=	12600	13600

SIMBOLOGIA

INTERRUPTORES E LUMINARIAS

- INTERRUPTOR SIMPLES 1 TECLA
- INTERRUPTOR SIMPLES 2 TECLAS
- INTERRUPTOR PARALELO 1 TECLA (THREE-WAY)
- PONTO DE LUZ P/ LUMINARIA DE LED PLAFON SOBREPOR TETO (potência indicada)

TOMADAS

- TOMADA UNIVERSAL BAIXA (H=30CM)
- TOMADA UNIVERSAL MESA (H=120CM)
- PONTO DE ESPERA AR CONDICIONADO

- CONDUTORES FASE, NEUTRO, TERRA, RETORNO
- QUADRO PARA DISJUNTORES (EMBUTIDO)

REFORMA GINÁSIO

ESTADO DE SANTA CATARINA
PREFEITURA MUNICIPAL DE DIONÍSIO CERQUEIRA
SECRETARIA DE OBRAS E INFRAESTRUTURA

OBRA:= REFORMA DOS VESTIÁRIOS DO GINÁSIO MUNICIPAL, RUA SALDANHA DA GAMA DIONISIO CERQUEIRA – SC
PROP.:= PREFEITURA MUNICIPAL

CONTEÚDO
PLANTA BAIXA
DETALHES

PRANCHA
1/2

RESPÔNSÁVEL TÉCNICO
GUILHERME HENRIQUE MARAN LIBARDONI:04398772960
ENG. CIVIL GUILHERME H. M. LIBARDONI
CREA/SC 120441-2

PROPRIETÁRIO
PREFEITURA MUNÍCIPAL DE DIONÍSIO CERQUEIRA
CNPJ: 83.026.773/0001-74

DESENHO EDUARDO DALLO
DATA 09/2025
ESCALA 1/50